ISP6
SV2
C1
100nF
X2
AKL3
C8
47nF
S1
Reset
C5
100nF
R6
4,7
D1
1N4148
C3
22pF
Q1
C2
22pF
ATMEGA8-P
IC1
R3
4,7
R7
1k
LED1 grün
SRF08
C11
1µF
C13 100nF
R1
40k
R2
40k
C9
1µF
MAX232
R4
470R
R5
470R
C15
1,2nF
C14
1,2nF
C10
1µF
IC3
X1
AKL4
C12
1µF

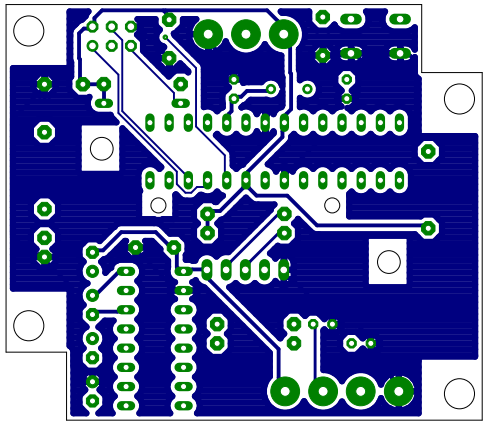

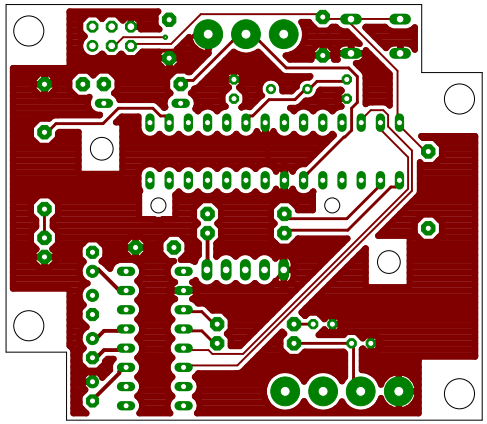

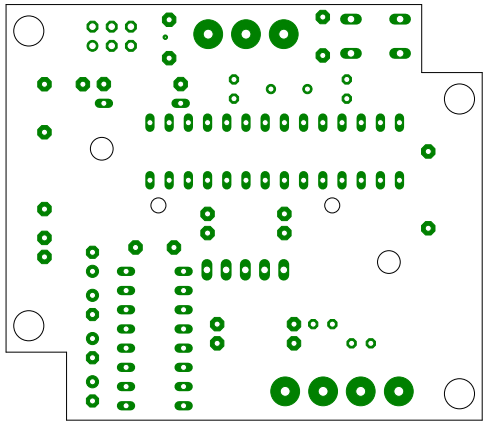

ISP6
SV2
C1
100nF
X2
AKL3
C8
47nF
S1
Reset
C5
100nF
R6
4k7
D1
1N4148
C3
22pF
C2
22pF
MEGA8-P
IC1
R3
4k7
R7
125
LED1 grün
SRF08
C11
1µF
C13 100nF
10k
10k
C9
1µF
MAX232
R4
470R
470R
R5
C15
1,2nF
C14
1,2nF
C10
1µF
IC3
C12
1µF
X1
AKL4