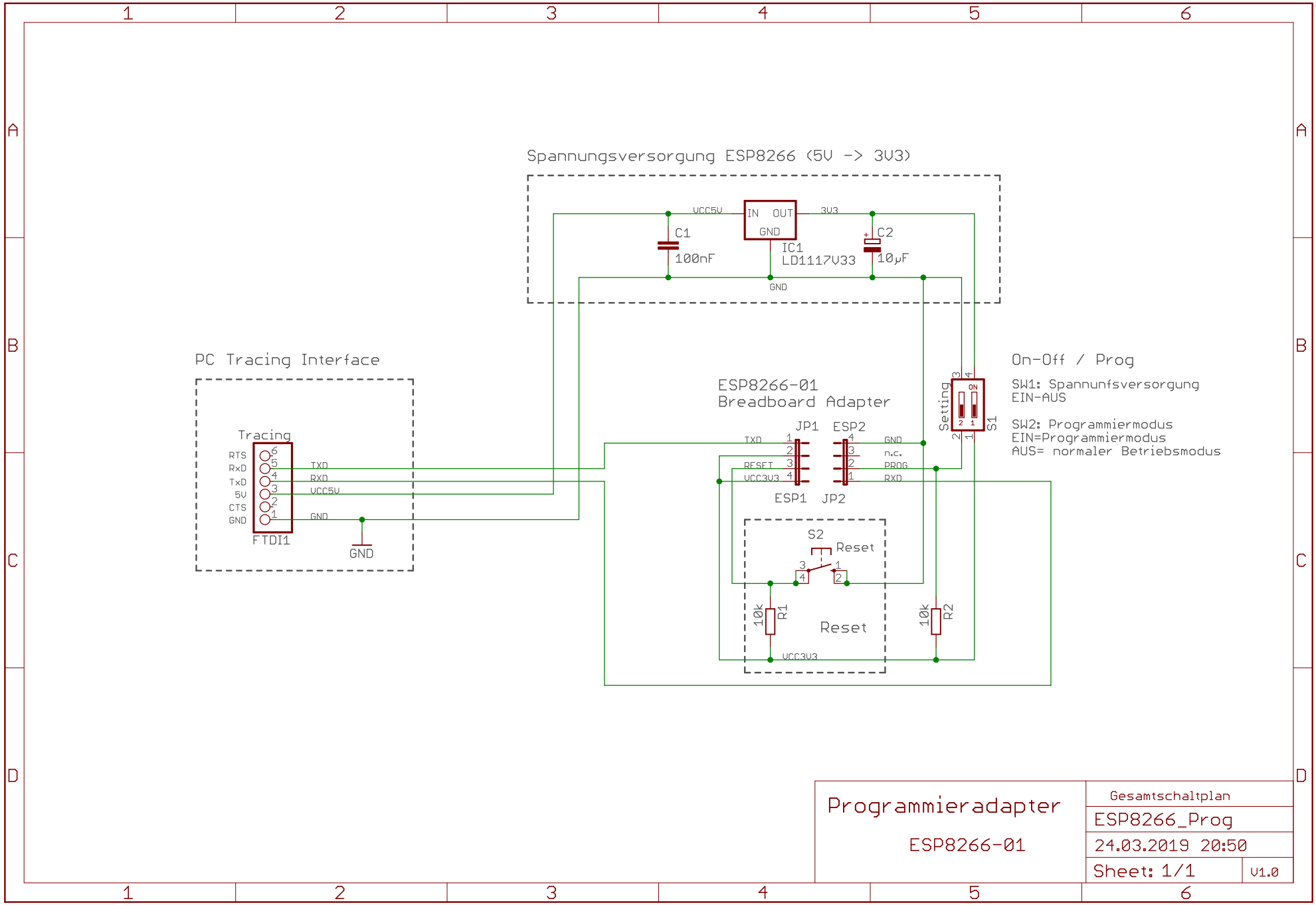
Spannungsversorgung ESP8266 (5V -> 3V3)
VCC5V
IN
OUT
3V3
GND
C1
100nF
IC1
LD1117V33
C2
10µF
GND
PC Tracing Interface
Tracing
RTS
RxD
TxD
5V
CTS
GND
FTDI1
TXD
RXD
VCC5V
GND
GND
ESP8266-01
Breadboard Adapter
JP1
ESP2
TXD
RESET
VCC3V3
GND
n.c.
PROG
RXD
ESP1
JP2
S2
Reset
10k
R1
Reset
VCC3V3
10k
R2
Setting
S1
ON
On-Off / Prog
SW1: Spannunfsversorgung
EIN-AUS
SW2: Programmiermodus
EIN=Programmiermodus
AUS= normaler Betriebsmodus
Programmieradapter
ESP8266-01
Gesamtschaltplan
ESP8266_Prog
24.03.2019 20:50
Sheet: 1/1
V1.0